THIS DRAWING IS UNPUBLISHED.
VERTRÄULICHE UNVERöFFENTLICHTE ZEICHNUNG
RELEASED FOR PUBLICATION 27.01. ,1997.
FREI FÜR VERöFFENTLICHUNG
© COPYRIGHT 1997 BY TYCO ELECTRONICS. ALL RIGHTS RESERVED.
ALLE RECHTE VORBEHALTEN

MATED WITH:
PASSEND ZU:
–

LOC	DIST
IR	–

PROJEKT NR.:
96-52855-10

REVISIONS
ÄNDERUNGEN

P	LTR	DESCRIPTION BESCHREIBUNG	DATE	DWN	APVD
	A4	NOTE ON OIL RESIDUE ADDED	09DEC10	PKS	MP
	A5	TAB FIT INFORMATION ADDED	05MAR12	PKS	RRP

(Vereinfachte Darstellung)

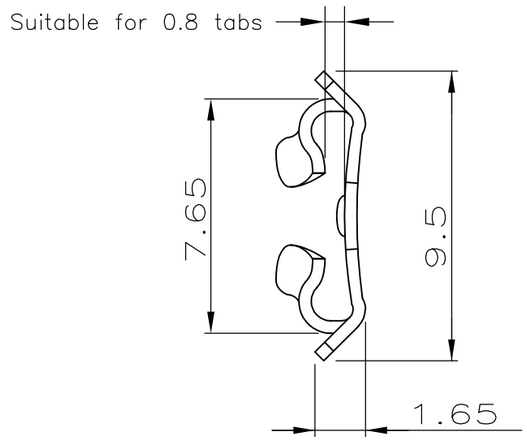

passend zu Flachstecker
A 6.3-0.8 DIN 46244

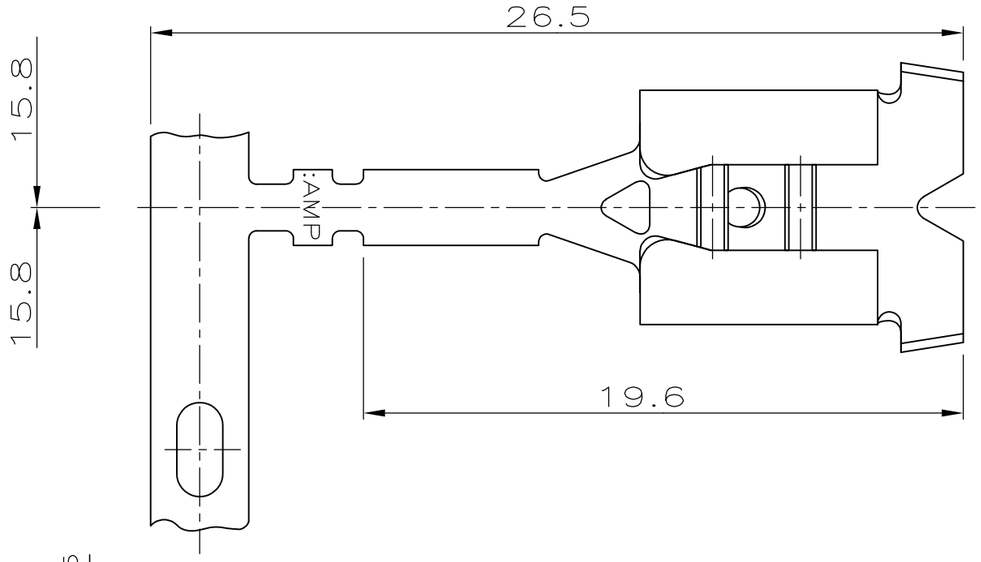

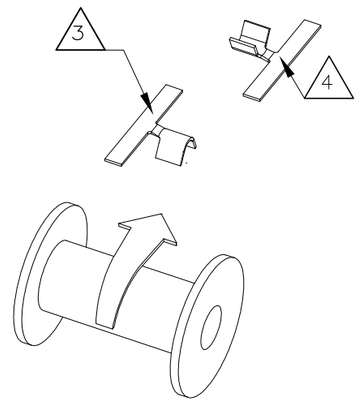

Schnitt A-A

M10:1

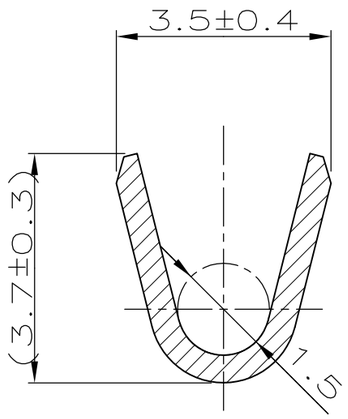

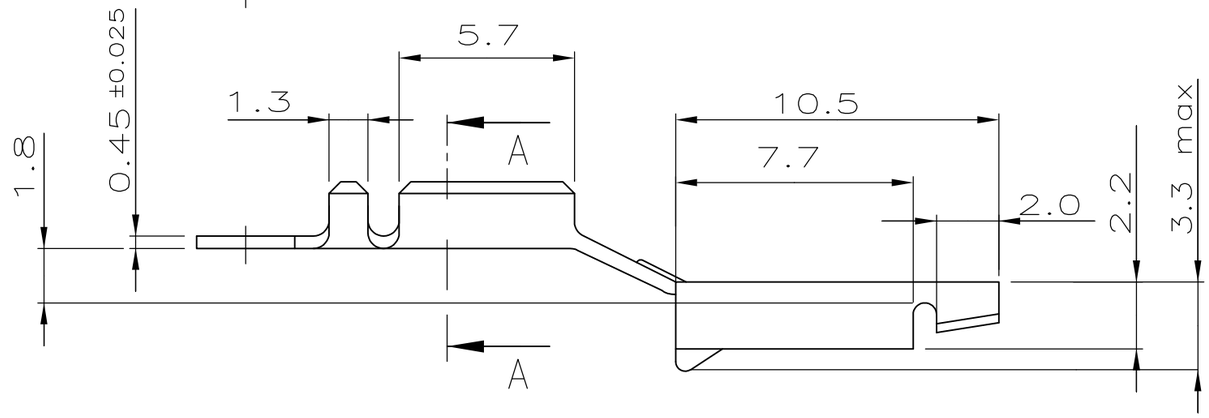

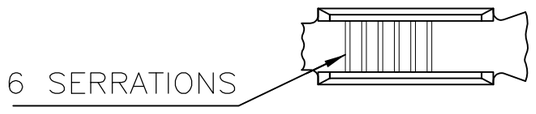

6 NO VISIBLE OIL RESIDUE

5 OBSOLETE PARTS: OBSOLETE CIS STREAMLINING PER D.RENAUD/D.SINISI

4 Abspulrichtung:Transportstreifen vorne
öffnung Crimphülse nach oben,Recept.untenliegend

3 Abspulrichtung:Transportstreifen hinten
öffnung Crimphülse nach unten,Recept.obenliegend

2 geeignet für LD ∅0.72...1.45

1 Anlieferzustand: Kontakt auf Pappspule
mit Papierzwischenlage aufgerollt

	Oberfläche	Werkstoff	Bestell-Nr.
5 OBSOLETE	4 blank	CuSn6,F48	~~1-969 116-2~~
	3 blank	CuSn6,F48	969 116-2
5 OBSOLETE	3 blank	CuNiSi,F48	~~969 116-1~~

THIS DRAWING IS A CONTROLLED DOCUMENT FOR TYCO ELECTRONICS IT IS SUBJECT TO CHANGE AND THE CONTROLLING ENGINEERING ORGANIZATION SHOULD BE CONTACTED FOR THE LATEST REVISION. DIESES ZEICHNUNGSDOKUMENT WIRD DURCH TYCO ELECTRONICS KONTROLLIERT. ÄNDERUNGEN, DIE DEM TECHNISCHEN FORTSCHRITT DIENEN, SIND VORBEHALTEN. DEN JEWEILS LETZTGÜLTIGEN ÄNDERUNGSSTAND ERFAHREN SIE AUF ANFRAGE.

DIMENSIONS: DIMENSIONEN: mm

TOLERANCES UNLESS OTHERWISE SPECIFIED: ALLGEMEINTOLERANZEN
n. Tolerierung ISO 8015
n. ISO 2768 – mH –E
n. DIN 16901 – 140
0 PLC ±0.1 mm
1 PLC ±–
2 PLC ±–
3 PLC ±–
ANGLES /WINKEL ±30'

MATERIAL: siehe Tabelle

FINISH /OBERFLÄCHE/FARBE: siehe Tabelle

DWN	Töngi 27.01.97
CHK	Plößer 28.01.97
APVD	–
PRODUCT SPEC PRODUKTSPEZ.	–
APPLICATION SPEC VERARBEITUNGSSPEZ.	–
WEIGHT GEWICHT	–

TE Connectivity

NAME
STATOR TERMINAL
Groeße 6.3; Amplivar

SIZE	CAGE CODE	DRAWING NO ZEICHNUNGS-NR.	RESTRICTED TO NUR FÜR
A3	00779	C-969116	–

CUSTOMER DRAWING /KUNDENZEICHNUNG

SCALE MAßSTAB	SHEET BLATT	OF	REV
5:1	1 VON 1		A5