THIS DRAWING IS UNPUBLISHED.
VERTRAULICHE UNVEROEFFENTLICHTE ZEICHNUNG

RELEASED FOR PUBLICATION
FREI FUER VEROEFFENTLICHUNG
,19–.

© COPYRIGHT 19– BY AMP INCORPORATED. ALL RIGHTS RESERVED.
ALLE RECHTE VORBEHALTEN

MATED WITH:
PASSEND ZU:
–

LOC A1 DIST –

PROJEKT NR.:
–

REVISIONS
AENDERUNGEN

P	LTR	DESCRIPTION BESCHREIBUNG	DATE	DWN	APVD
	F3	REVISED PER ECR–20–007988	16JUNE2020	MK	E.W
	F4	REVISED PER ECR–22–128820	11FEB2022	MK	E.W

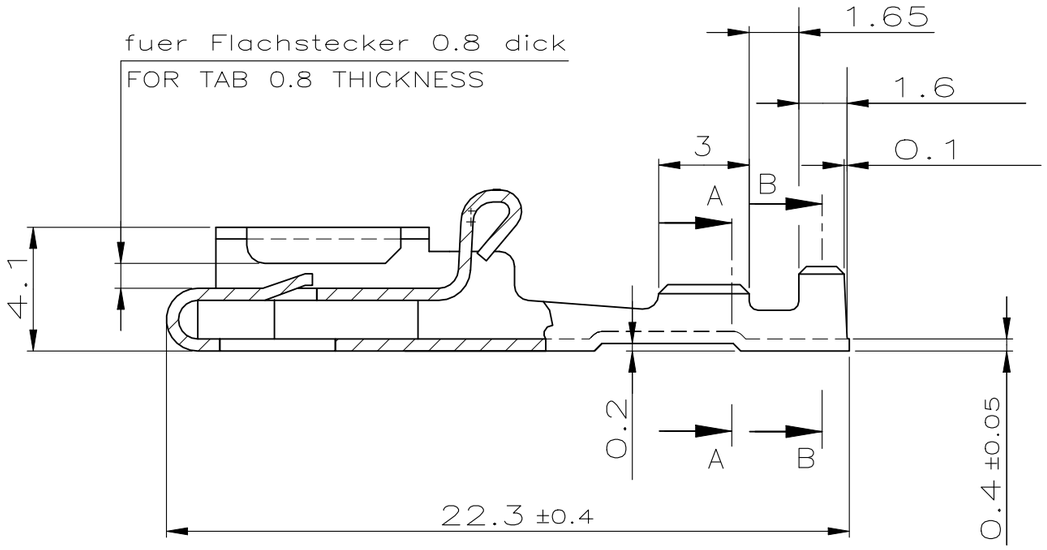

Schnitt A–A
SECTION A–A

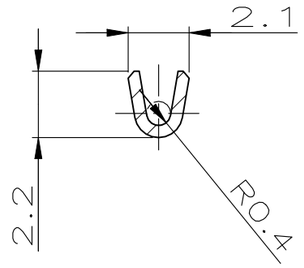

Schnitt B–B
SECTION B–B

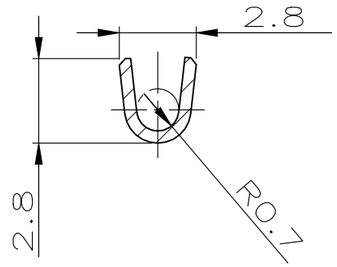

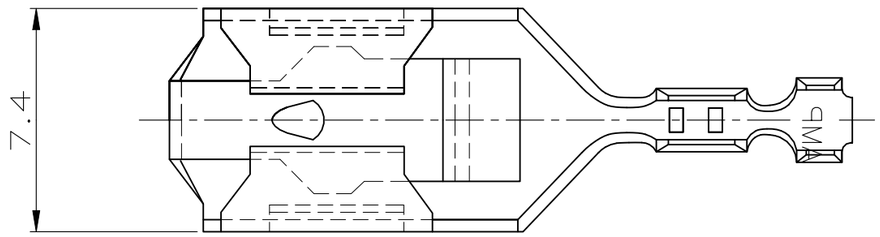

Leitung / WIRE :
Einzelanschlag : FLR Litze / SINGLE CONNECTION : FLR STRANDED WIRE

Verarbeitung / APPLICATION :
Leiter / WIRE : F–Crimp
Isolation : F–Crimp / INSULATION : F–CRIMP
Drahtgr??enbereich / WIRE SIZE RANGE : 0.2 – 0.5 mm?

1. ALLOWED ONLY WELDED SPLICES.

Leitungsquerschnitt in mm?
CROSS SECTION IN mm?

Einzel–anschlag SINGLE CONNECTION		0.20	0.25	0.35	0.50	–	–	–	–
0.20	X								
0.25	X								
0.35	X								
0.50	X								
–									
–									

LOOSE PIECE	MATERIAL	SURFACE / COLOR	PART NO
0–928907–5	CuZn30	vorverzinnt/PRE TINNED	0–928909–5
0–928907–4	CuZn30	blank/PLAIN	0–928909–4
0–928907–3	CuSn4	vernickelt/NICKELPLATED	0–928909–3
0–928907–2	CuSn4	verzinnt/TINNED	0–928909–2
0–928907–1	CuSn4	blank/PLAIN	0–928909–1

THIS DRAWING IS A CONTROLLED DOCUMENT FOR AMP INCORPORATED.
IT IS SUBJECT TO CHANGE AND THE CONTROLLING ENGINEERING ORGANIZATION SHOULD BE CONTACTED FOR THE LATEST REVISION.
DIESES ZEICHNUNGSDOKUMENT WIRD DURCH AMP INCORPORATED KONTROLLIERT.
AENDERUNGEN, DIE DEM TECHNISCHEN FORTSCHRITT DIENEN, SIND VORBEHALTEN.
DEN JEWEILS LETZTGUELTIGEN AENDERUNGSSTAND ERFAHREN SIE AUF ANFRAGE.

DIMENSIONS:
DIMENSIONEN:
mm

TOLERANCES UNLESS OTHERWISE SPECIFIED:
ALLGEMEINTOLERANZEN
±0.2
0 PLC ±–
1 PLC ±–
2 PLC ±–
3 PLC ±–
ANGLES /WINKEL ±–

MATERIAL
–

FINISH /OBERFLAECHE/FARBE
–

DWN Abraham,G. 09–AUG–04
CHK Goeppel,C. 10–AUG–04
APVD Bleicher,M. 11–AUG–04
PRODUCT SPEC
PRODUKTSPEZ.
–
APPLICATION SPEC
VERARBEITUNGSSPEZ.
114–18365
WEIGHT
GEWICHT 1.5 g

TE Connectivity

NAME
6.3 Positive Lock Steckhulse
6.3 POSITIVE LOCK RECEPTACLE

SIZE	CAGE CODE	DRAWING NO ZEICHNUNGS–NR.	RESTRICTED TO NUR FUER
A3	00779	C– 928909	–

CUSTOMER DRAWING /KUNDENZEICHNUNG
MASSSTAB 5:1
BLATT 1 OF 1 VON 1
REV F4