THIS DRAWING IS A CONTROLLED DOCUMENT.

REVISIONS
変更

P	LTR	DESCRIPTION	DATE	DWN	APVD
	C1	REVISED PER ECR-21-115000	21OCT2021	SS	EW

-*; AS SHOWN

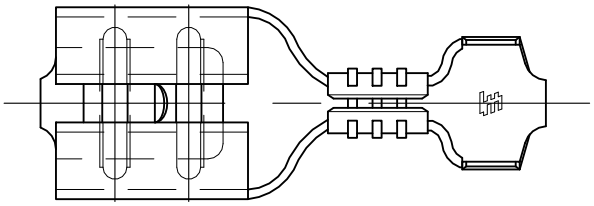

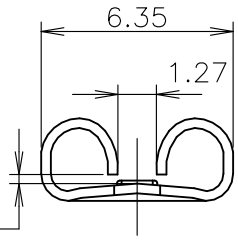

MATE WITH 0.5x205 SERIES FASTON TAB
0.5x205シリーズ ファストン タブと嵌合

VIEW A-A

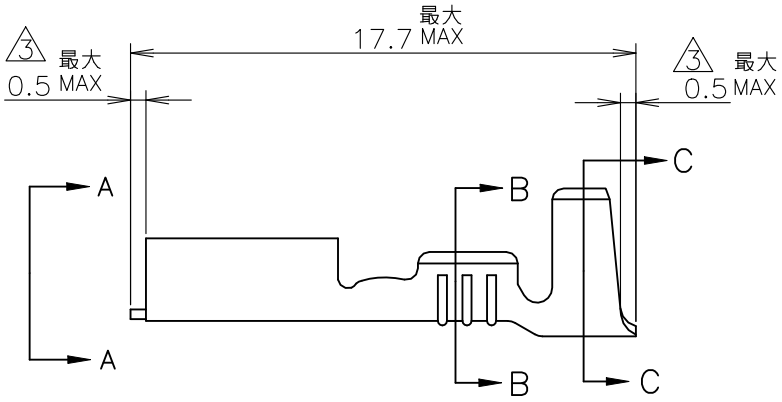

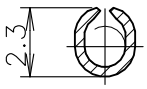

B-B

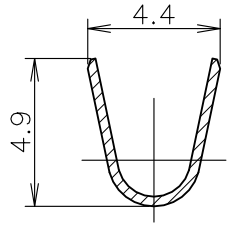

C-C

1 嵌合するファストンタブの詳細については#CP63-047Jの図面を参照のこと。
2 170123は170122のワイヤバレルをプリフォーミングしたもののルーズピースである。
3 L.Pカット位置を示す。

1 REFER TO THE CUSTOMER DRAWING #CP63-047J FOR DETAILED DESIGN OF MATING TAB.
2 170123 IS LOOSE PIECE OF PRE-FORMED WIRE BARREL 170122
3 INDICATE CUT DIMENSION FOR LOOSE PIECE PART.

S/T NO. S/T型番	WIRE RANGE mm2 ワイヤーサイズ	±0.025 TAB THK タブ厚	INSULATION DIA 被覆外径	MATERIAL/FINISH 材料及び仕上	PART NO. L.P.型番
170122-4	0.30~0.89	0.508	2.16~3.17	PHOSPHOR BRONZE 0.32t TIN PL. リン青銅 錫めっき	170123-4
~~170122-2~~	~~0.30~0.89~~	~~0.508~~	~~2.16~3.17~~	BRASS 0.32t TIN PL. 黄銅 錫めっき	~~170123-2~~

WIRE RANGE 抱合電線断面積 AWG #22-#18 表参照 SEE TABLE mm²
INSULATION DIA 被覆外径 表参照 SEE TABLE mmø

© 1975 TE Connectivity. All Rights Reserved.

DIMENSIONS: 単位： 粍 mm

TOLERANCES UNLESS OTHERWISE SPECIFIED: 一般公差

~~0 PLC ±~~
~~1 PLC ±~~
~~2 PLC ±~~ ±0.4
~~3 PLC ±~~
~~4 PLC ±~~
ANGLES ± 1°

DWN T.TSUZAKI 24NOV2010
CHK T.MASUDA 26NOV2010
APVD T.MASUDA 26NOV2010
PRODUCT SPEC 製品規格
APPLICATION SPEC 取付適用規格
WEIGHT 0.000000

MATERIAL 材料 表参照 SEE TABLE
FINISH 仕上 表参照 SEE TABLE

TE Connectivity

NAME 名称
205 SERIES FASTON RECEPTACLE L.P.
205シリーズ ファストン リセプタクル L.P.

SIZE	CAGE CODE	DRAWING NO 番号	RESTRICTED TO
A4	00779	C-170123	

CUSTOMER DRAWING

SCALE 尺度 4:1 | SHEET 1 OF 1 | REV C1