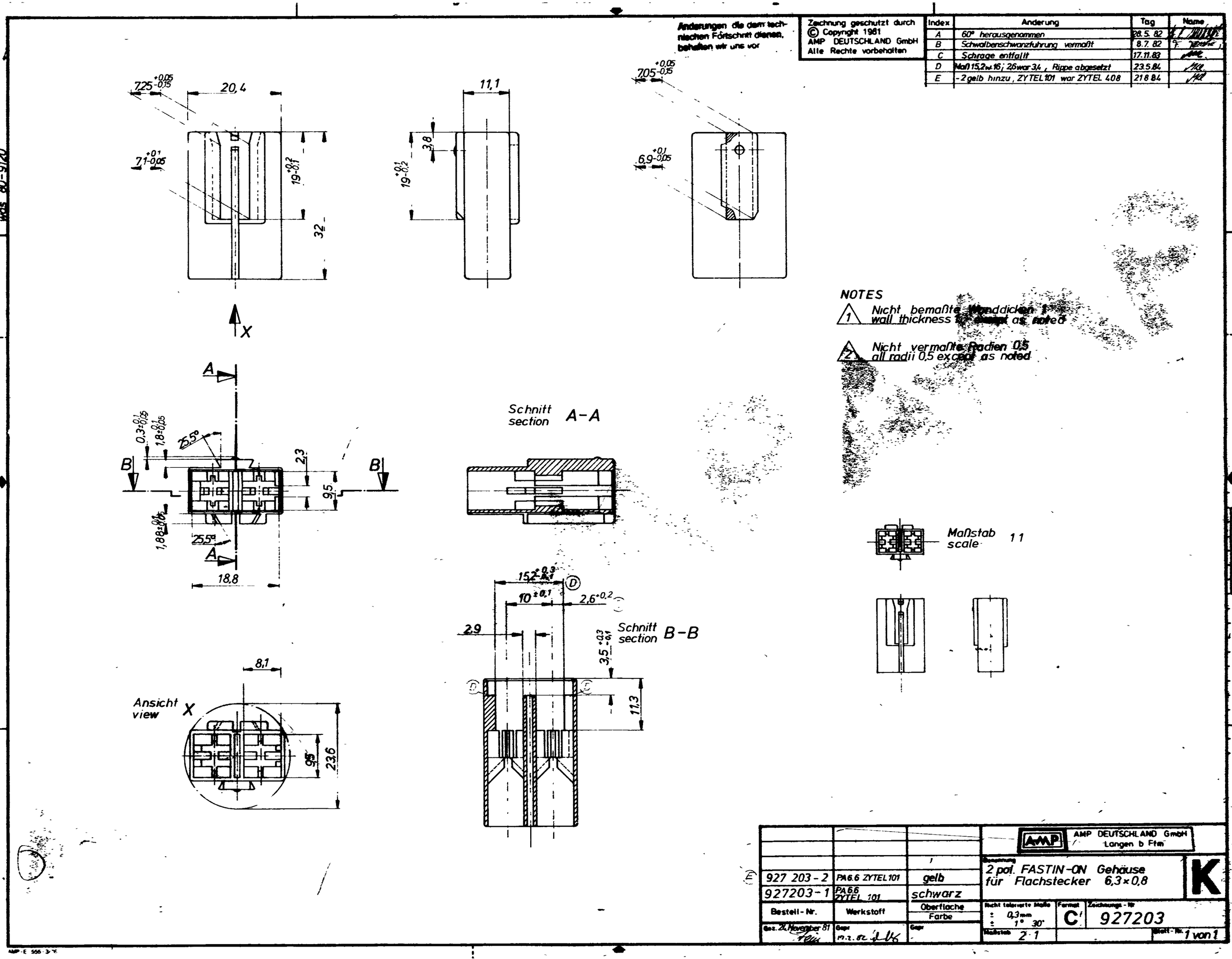

Änderungen die dem technischen Fortschritt dienen, behalten wir uns vor
Zeichnung geschützt durch © Copyright 1981 AMP DEUTSCHLAND GmbH Alle Rechte vorbehalten
Index | Änderung | Tag | Name
A | 60° herausgenommen | 28.5.82
B | Schwalbenschwanzführung vermaßt | 8.7.82
C | Schräge entfällt | 17.11.83
D | Maß 15,2 w. 16; 2,6 war 3,4, Rippe abgesetzt | 23.5.84
E | -2 gelb hinzu, ZYTEL 101 war ZYTEL 408 | 21.8.84
was 80-9120
7,25 +0,05 -0,15
20,4
7,1 +0,1 -0,05
19 +0,2 -0,1
32
11,1
3,8
19 +0,1 -0,2
7,05 +0,05 -0,15
6,9 +0,1 -0,05
X
A
B
0,3 +0,1 -0,05
1,8 +0,1 -0,05
25,5°
2,3
9,5
1,88 +0,1 -0,05
18,8
Schnitt section A-A
15,2 +0,3 -0,1
10 ±0,1
2,6 +0,2
2,9
Schnitt section B-B
3,5 +0,3 -0,1
11,3
8,1
Ansicht view X
9,5
23,6
NOTES
1 Nicht bemaßte Wanddicken 1 wall thickness 1 except as noted
2 Nicht vermaßte Radien 0,5 all radii 0,5 except as noted
Maßstab scale 1:1
927 203-2 | PA6.6 ZYTEL 101 | gelb
927203-1 | PA6.6 ZYTEL 101 | schwarz
Bestell-Nr. | Werkstoff | Oberfläche Farbe
Gez. 24. November 81
Gepr. 17.2.82
AMP DEUTSCHLAND GmbH Langen b Ffm
Benennung 2 pol. FASTIN-ON Gehäuse für Flachstecker 6,3×0,8
K
Nicht tolerierte Maße ± 0,3 mm ± 1° 30'
Format C
Zeichnungs-Nr. 927203
Maßstab 2:1
Blatt-Nr. 1 von 1
AMP-E 556-3/76